VJ2 - 1,2 x 1,2 x 1,2 m
PŮDORYS

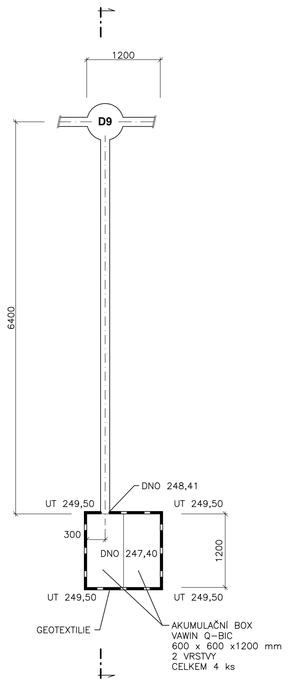

VJ3 - 1,2 x 4,8 x 1,2 m
PŮDORYS

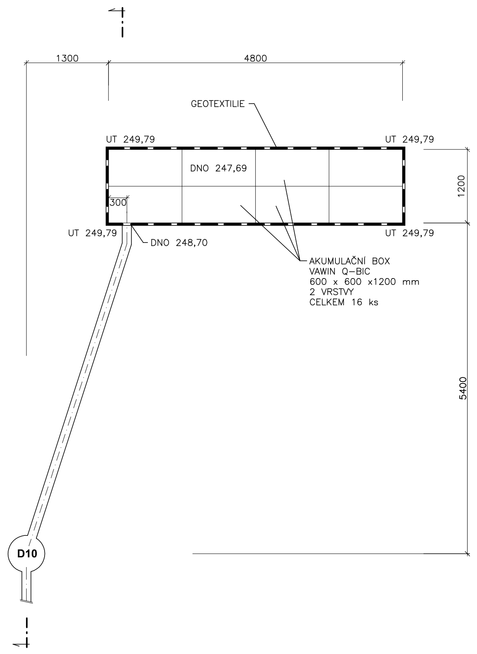

VJ4 - 1,2 x 1,2 x 1,2 m
PŮDORYS

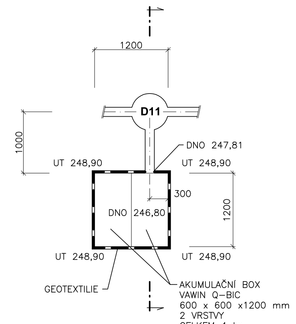

ŘEZ VJ4

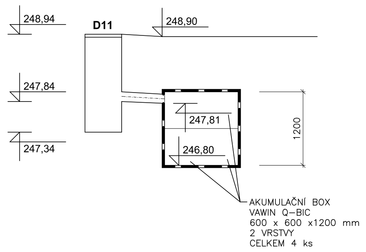

ŘEZ VJ2

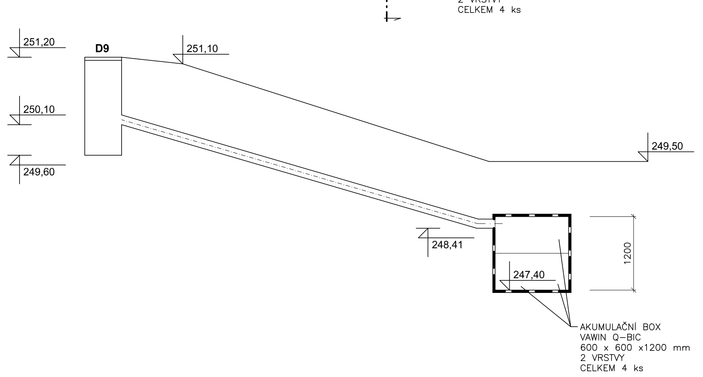

ŘEZ VJ3

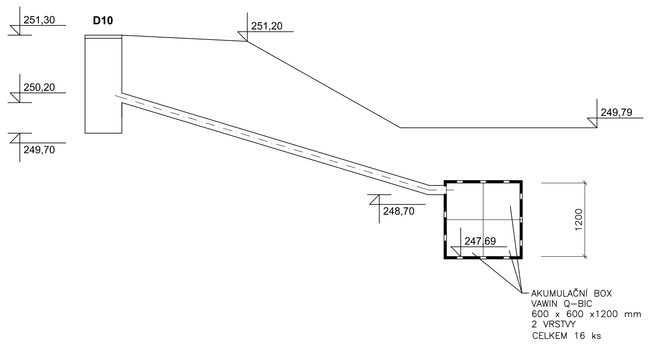

VÝŠKOVÝ SYSTÉM Bpv SOUŘADNICOVÝ SYSTÉM S-JTSK

Číslo změny:	Obsah změny:	Datum změny:
01	PO ZAPRACOVÁNÍ PŘÍPOMÍNEK	02/2019
02	-	-
03	-	-

Objednatel:
Správa železniční dopravní cesty, s.o.
Dlážděná 1003/7, 110 00 Praha 1
Stavební správa západ
Sokolovská 278/1955, 190 00 Praha 9

Zhotovitel: Účastníci Společnosti "SP+SEU_TNS Rostoklaty_DSP"

Generální projektant:
SUDOP PRAHA a.s.
Olšanská 1a, 130 80 Praha 3
tel.: +420 267 094 111
fax: +420 224 230 316
e-mail: praha@sudop.cz

Hlavní inženýr projektu:
ING. MIROSLAV NEZKUSIL

Garant profese:
-

Zpracovatel části:
Atelier 4, s.r.o.
Březová 1724/29
466 01 Jablonec nad Nisou
tel.: +420 483 311 561
e-mail: info@atelier4.cz

Vedoucí střediska:	Odpovědný projektant SO, IO, PS:	Vypracoval:	Kontroloval:
ING. JIŘÍ ŠMÍD	ING. PAVEL ZEMLER	ING. PAVEL ZEMLER	ING. JIŘÍ ŠMÍD

Název akce:
Zvýšení trakčního výkonu TNS, TNS Rostoklaty

Číslo smlouvy: 18-126.208
Projektový stupeň: DSP
Datum: 01/2019
Číslo části: E.1.6.3
Měřítko: 1:50
Počet formátů: 8xA4
Číslo přílohy: 9

Část:
SO 162 TNS ROSTOKLATY, LIKVIDACE DEŠŤOVÝCH VOD

Název přílohy:
VSAKOVACÍ JÍMKY VJ2, VJ3, VJ4

DOKUMENT LZE UŽÍVAT POUZE VŠEMI SVÝ PŘÍSLUŠNÉ SMLOUVY ČÍSLO ZNAMÁ JE ČÁST NEJSOU BY DLA ZÁVOBNA L 1/1/2008 SE KOPÍROVANÁ NEJD JHYM ZPŮSOBEM ROZDĚRŮVANÁ BO SOUHLASU SUDOP PRAHA a.s.